kat. č. 270065 - 68, 270071 - 73

Návod k obsluze

Standardní vany a palety, vyrobené z oceli

Fig 1

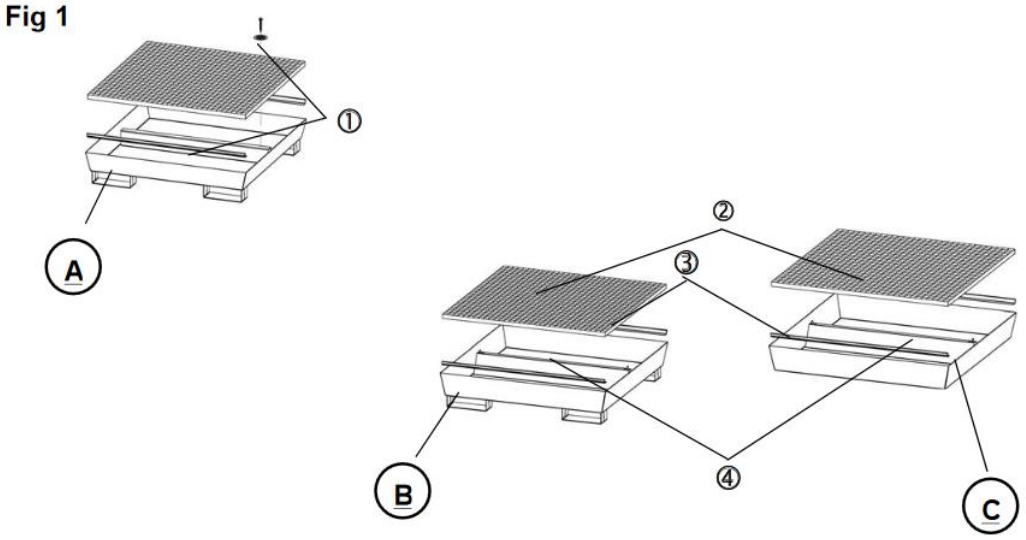

A	Paleta Basis BC
B	Záchytná paleta Basis
C	Záchytná vana Basis
D	Příklad
1	Středová podpěra roštu s talířkem pro přišroubování (jen u palet BC)
2	Mřížový rošt
3	Držáky roštů
4	Středová podpěra roštu (jen u typů C a PRW s rošty)
5	120 l sud
6	60 l sud
7	24 l

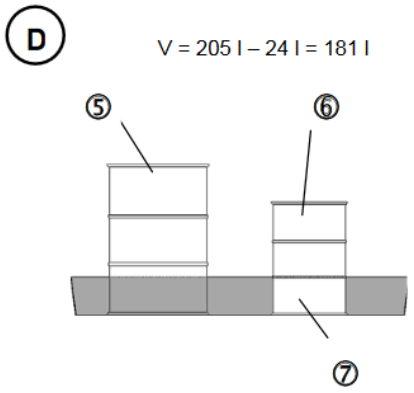

1. Všeobecné pokyny

Tento návod k obsluze je určen pro standardní záchytné vany a palety, vyrobené z oceli. Obsahuje všechny potřebné údaje pro bezproblémovou manipulaci, bezporuchový provoz a údržbu.

Instrukce a pokyny tohoto návodu k obsluze musí být dodržovány. Každá osoba, která bude jakýmkoliv způsobem (obsluha, servis, oprava, …) manipulovat se záchytnou vanou nebo paletou, si musí pečlivě přečíst návod k obsluze a musí mu porozumět.

Při dodržení všech ustanovení o používání, odpovídající návodu k obsluze, ručíme za výrobek dle našich záručních podmínek.

Uschovejte tento návod k obsluze na bezpečném místě. Je určen k praktickému užívání a měl by být uživateli vždy k dispozici.

Bez povolení výrobce nesmí být na výrobku provedeny žádné změny, úpravy nebo přestavby. Za úpravy, neschválené výrobcem, nepřebíráme žádnou záruku a námi poskytovaná záruka zaniká.

2. Speciální bezpečnostní pokyny

Při skladování je nutné dodržovat zachování volných ploch dle předpisů.

3. Technický popis

Provedení
Standardní vany, palety se skládají ze svařených ocelových záchytných van a roštů (k dodání na přání).

4. Umístění

Standardní vanu nebo paletu umístit na rovnou plochu.
Držáky roštu nasadit, eventuálně slabými údery naklepat (kladivem, gumovou palicí) na okraj vany.
Vložit podpěry.
Umísit mřížové rošty.
Sudovou podpěru (k dodání na přání) postavit na střed roštu a přišroubovat tak, aby se sud nacházel celý nad záchytnou vanou.

5. Technické údaje

viz typový štítek

6. Provoz

Sudy či jiné nádoby umístit na záchytnou vanu, paletu vhodným pomocným prostředkem.

Při skladování hořlavých kapalin je nutné dbát protipožárních opatření a opatření zabraňující výbuchu.

Zkontrolujte zda je nádrž na záchytné vaně umístěna správně a zda nehrozí převrácení.

Bezpečné stáčení je možné pouze nad záchytnou vanou.

Nepovolaným osobám je přístup k záchytné vaně a jakákoliv manipulace s ní přísně zakázán.

Pokud se přímo do záchytné vany, příp. palety postaví více nádob, je nutné to zohlednit při výpočtu záchytného objemu celé vany (viz obrázek D).

Objem skladovaných nádob, odpovídající přípustné výšce naplnění záchytné vany, se odečítá od záchytného objemu vany. Objem největší v ní stojící nádoby, odpovídající naplnění záchytné vany do přípustné výšky, se smí do objemu záchytné vany zahrnout.
Takto stanovaný záchytný objem musí pojmout objem největší nádoby, min. však 10 % z celkového obsahu uskladněných nádob.

7. Servis a údržba

Záchytnou vanu , paletu je nutné udržovat v suchu a čistotě.

Pravidelně kontrolovat dno záchytné vany, palety, zda tam nevytekly nebezpečné kapaliny.

Rošty záchytných van musí být pravidelně kontrolovány na jejich řádný stav.

Kontrolujte pravidelně, zda jdou šrouby utažené.

Při výměně dílů vždy používat náhradní díly, které jsou předepsané výrobcem.