FABORY OF COURSE.
SETTING THE STANDARD IN FASTENING SOLUTIONS

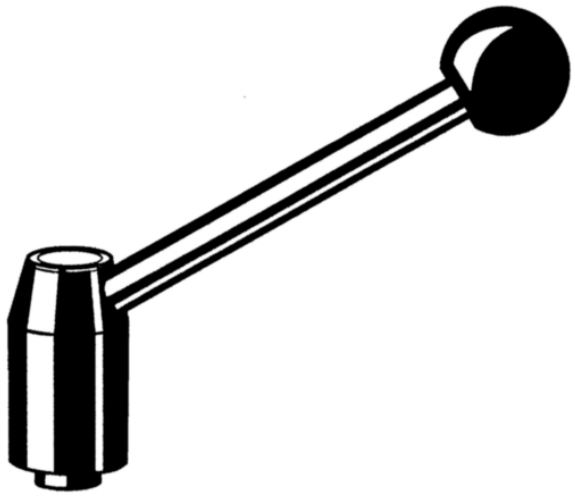

Tažná páka zdvižná Automatová ocel M12X17

Číslo produktu	56956.120.026
Značka	-
UBB	950373162623
UNSPSC	31162807
EAN	8715492872821
BAL. od 2	Pouze celé balení

Technické parametry

Průměr (d-D)	M12
t	17
Poznámky	S Černá plastovu (FS31) kulovou rukojetí
Materiál (dlouhý název)	Automatová ocel
Závit	Metrický závit

Standardy

Technická specifikace

P	1.75
h	84
a	106
d_2	28
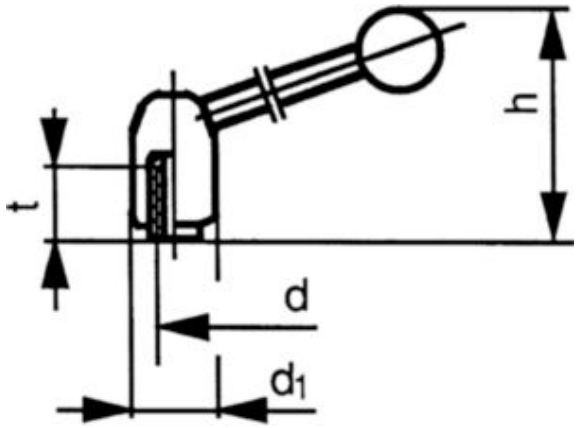
Technický nákres